HR 494 HID/10

140 CV (103 kW)

Prestazioni dopo 50 ore di funzionamento
Performances after 50 hours' running
Performances aprés 50 heures de fonctionnement
Leistung nach 50 Stunden Betriebs

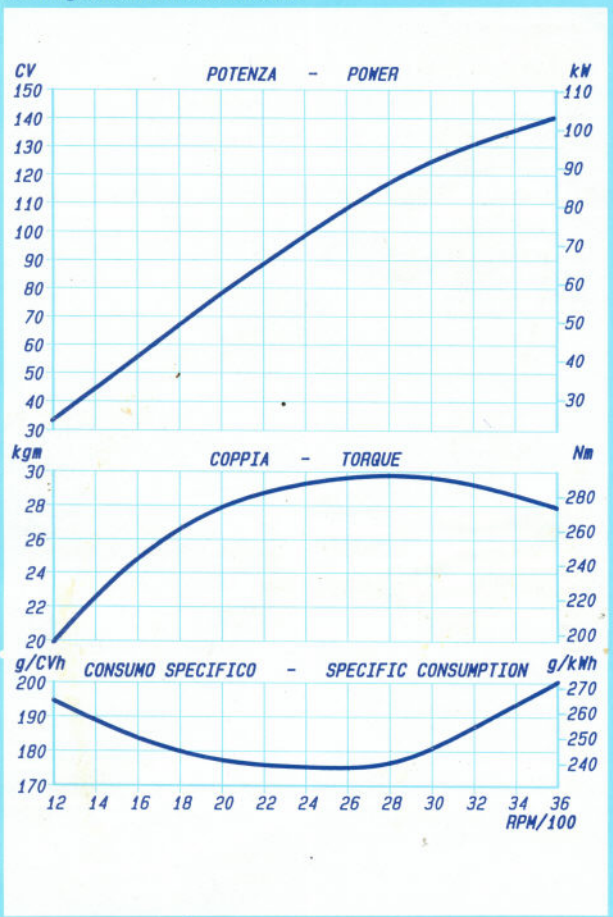

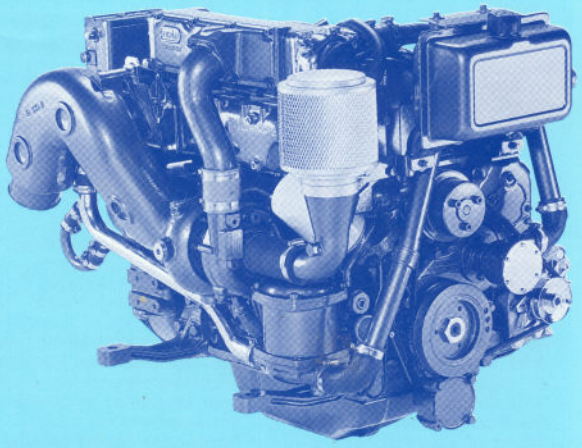

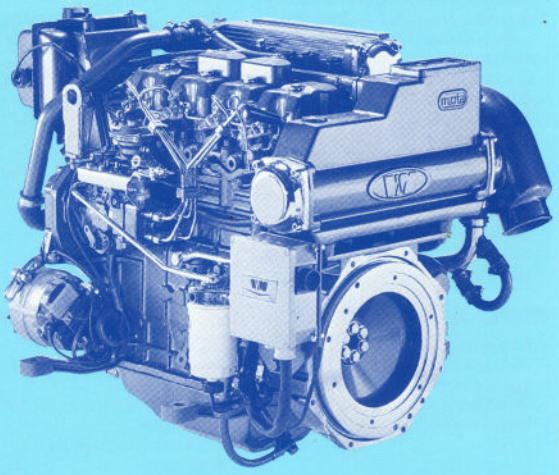

——— **Curve per Diporto** - Pleasure use curves - Courbes de plaisance - Vergnügungskurven

02 KASIM 1993

DATI TECNICI - TECHNICAL FEATURES - DONNEES TECHNIQUES - TECHNISCHE DATEN

PRESTAZIONI	PERFORMANCE	PUISSANCE	LEISTUNG	
Potenza Diporto DIN 6271 B	Power pleasure boat DIN 6271 B	Puissance de plaisance DIN 6271 B	Leistungs Vergnügen DIN 6271 B	**140 CV (103 kw) a 3600 rpm**
Consumo Specifico gasolio	Spec. fuel consumption	Consommation de combustible	Kraftsoffverbrauch	**205 gr/CV-h**
Peso a secco	Dry weight	Poids à sec	Trockengewicht	**320 kg**

Raffreddamento:
Cooling
Refroidissement
Kühlung

Acqua
Water
Eau
Wasser

MARINE DIVISION

HR 494 HID/10

CARATTERISTICHE

- Ciclo Diesel 4 tempi
- Iniezione indiretta
- Aspirazione: sovralimentato interrefrigerato
- Cilindri n. 4
- Alesaggio × corsa mm 94 × 100
- Cilindrata cm³ 2776
- Inclinazione longitudinale 15°
- Inclinazione trasversale 40°
- Peso imballo Kg 70
- Volume imballo m³ 0,49

SPECIFICATION

- Diesel 4 stroke cycle
- Indirect injection
- Aspiration: turbocharged intercooled
- Cylinders: 4
- Bore × stroke mm 94 × 100
- Total displacement cm³ 2776
- Long. inclination 15°
- Transv. inclination 40°
- Packing weight Kg 70
- Packing volume m³ 0.49

CARACTERISTIQUES

- Cycle Diesel à 4 temps
- Injection indirecte
- Aspiration: suralimenté interrefrigeré
- Cylindres n. 4
- Alésage × course mm 94 × 100
- Cylindrée totale cm³ 2776
- Inclinaison en avant et en arrière 15°
- Inclinaison à droite et à gauche 40°
- Poids de l'emballage kg 70
- Cubage m³ 0,49

HAUPTMERKMALE

- Viertaktdieselmotor
- Indirekte Einspritzung
- Ansaugen: Aufgeladen mit Ladeluftkühler
- Zylinder Nr. 4
- Bohrung × Hub mm 94 × 100
- Gesamthubraum cm³ 2776
- Längsneigung 15°
- Querneigung 40°
- Verpackungsgewicht Kg 70
- Verpackungsvolumen m³ 0.49

ALLESTIMENTO BASE

- Campana coprivolano SAE
- Motorino avviamento 2,4 kw - 12 V
- Alternatore 55 A - 12 V
- Candelette di preriscaldamento
- Filtri olio e combustibile
- Filtro aria
- Raffreddamento motore ad acqua dolce con scambiatore di calore ad acqua di mare
- Raffreddamento olio motore e olio invertitore con scambiatore di calore ad acqua di mare
- Raffreddamento del collettore di scarico e della turbina ad acqua dolce
- Pompa circolazione acqua di mare in bronzo con girante in gomma speciale
- Pompa centrifuga per la circolazione dell'acqua dolce
- Pompa estrazione olio dalla coppa
- Miscelatore gas di scarico/acqua mare
- Supporti elastici
- Cruscotto con strumenti elettrici ed allarmi

STANDARD EQUIPMENT

- SAE flywheel housing
- 2.4 kw - 12 V starter motor
- 55 A - 12 V alternator
- Preheating glow plugs
- Lube-oil and fuel filters
- Air filter
- Freshwater engine cooling system with seawater heat exchanger
- Engine and reverse/reduction gear lubricating oil cooled by a seawater heat exchanger
- Freshwater cooled exhaust manifold and turbocharger
- Bronze seawater circulating pump with impeller at special rubber
- Centrifugal pump for freshwater circulation
- Scavenge oil hand pump
- Exhaust gas/seawater mixer
- Flexible mountings
- Electrical instruments panel with alarms

EQUIPEMENT STANDARD

- Carter volant SAE
- Démarreur 2,4 kw - 12 V
- Alternateur 55 A - 12 V
- Bougie de préchauffage
- Filtres à huile et à combustible
- Filtre à air
- Refroidissement moteur à eau douce avec réfrigérateur à eau de mer
- Refroidissement huile moteur et huile inverseur à eau de mer
- Refroidissement collecteur d'échappement et turbine suralimentation à eau douce
- Pompe pour la circulation de l'eau de mer en bronze avec couronne mobile en caoutchouc spécial
- Pompe centrifuge circulation eau douce
- Pompe de vidange
- Mélangeur gaz échappement/eau de mer
- Supports élastiques
- Tableau de bord avec appareillage et alarmes

STANDARDAUSRÜSTUNG

- Schwungradgehaüse SAE
- Startermotor 2.4 kw - 12 V
- Lichtmaschine 55 A - 12 V
- Vorglühkerzen
- Öl-und Kraftstoffilter
- Luftfilter
- Frischwasserkühlung mit Seewasserwärmetauscher
- Motor- und Wendegetriebesölkühlung mit Seewasserwärmetauscher
- Frischwasserkühlung des Auspuffrohrs und der Turbine
- Seewasserumlaufpumpe aus Bronze mit Spezialgummirad
- Frischwasserumlaufkreiselpumpe
- Ölsaugpumpe aus der Wanne
- Abgas- und Seewasserablasstutzen
- Elast. Aufhängungen
- Armaturbrett mit elektr. Instrumenten und Alarmen

APPL. A RICHIESTA

- Impianto elettrico a 24 V
- Puleggia anteriore supplementare a 2 gole
- Invertitore meccanico
- Invertitore idraulico

OPTIONAL EQUIPMENTS

- 24 V electric system
- Supplementary two-groove front pulley
- Mechanical reverse/reduction gearbox
- Hydraulic reverse/reduction gearbox

EQUIPEMENT EN OPTION

- Equipement électrique 24 V
- Poulie avant supplementaire à 2 gorges
- Inverseur mécanique
- Inverseur hydraulique

SONDERAUSRÜSTUNG

- 24 Volt-Anlage
- Zusätzliche Vorderzweiriemenscheibe
- Mech. Wendegetriebe
- Hydr. Wendegetriebe

MISURE DI INGOMBRO - OVERALL DIMENSIONS - MESURES D'ENCOMBREMENT - ABMESSUNGEN

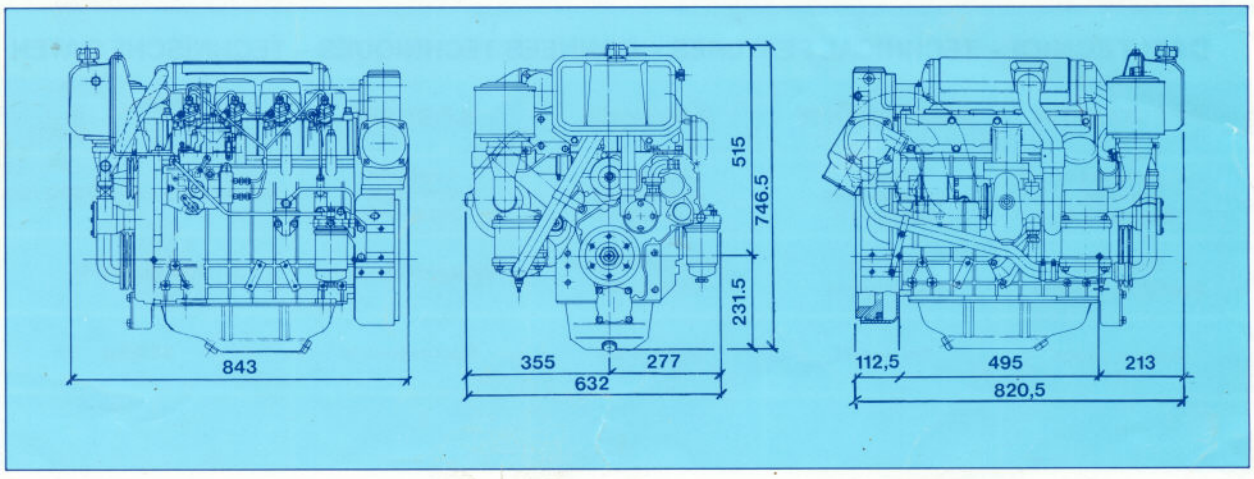

Illustrazioni e caratteristiche non impegnative — Illustrations and data are not binding — Les caractéristiques et illustrations ne sont pas engageantes — Änderungen vorbehalten

VM MOTORI s.p.a 44042 CENTO (Fe) Via Ferrarese, 29 - ITALY - Tel. (051) 908511 - Telex 511642-510462 VIEMME - Fax (051) 908517

a cura del Servizio Pubblicità VM - cod. 4 250 4314 F - 10.91 - M2 - siaca arti grafiche gianni tassinari - cento (fe)

Agip